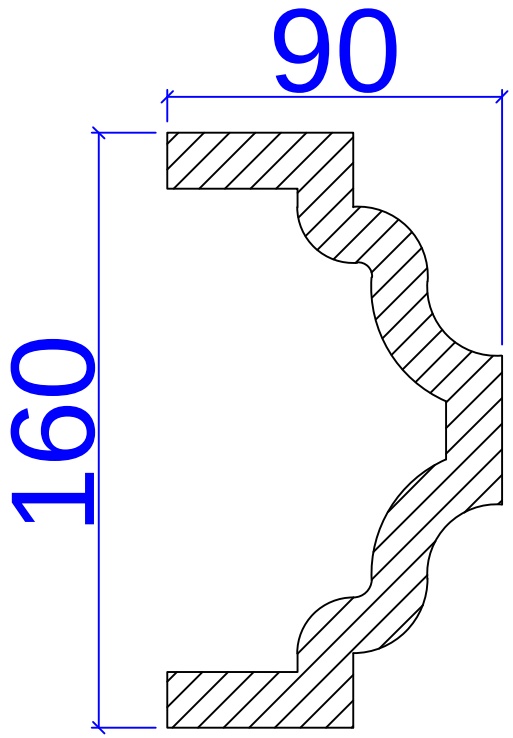

Изм.	Колуч.	Лист	N док.	Подп.	Дата

Наличник N-16-9

Стадия	Масса	Масштаб

Лист | Листов

ООО "ЭЛИТФАСАД"

Взам. инв. №

Подпись и дата

Инв. № подл.

Формат А4